commande porte de communication cadre faux-cadre embrasure exécution: porte assembleé	délai sme.	nom du client / com.	n° du project série	

Woodwork AG
4950 Huttwil
Tel. 062 959 77 77
Holzprodukte
www.woodwork.ch
info@woodwork.ch

No.	désignation	pos	quant.	lumière du mandrin		finission du bas	épaisseur	jeux seuil	hauteur poignée (1000 mm)	ficher		bois	typ de la porte	vitre	surface		clé		ferrure				remarques	transport	
				largeur	hauteur					gauche	droite				intérieur	extérieur	cb	cr	serrure	fiches	garniture	joints		oui	no

variante des portes:
- ☐ K1 = Karnis, sans noeuds
- ☐ B1 = Biedermeier, sans noeuds
- ☐ K2 = Karnis, quelques noeuds
- ☐ B2 = Biedermeier, quelques noeuds
- ☐ K3 = Karnis, noeuds réguliers
- ☐ B3 = Biedermeier, noeuds réguliers

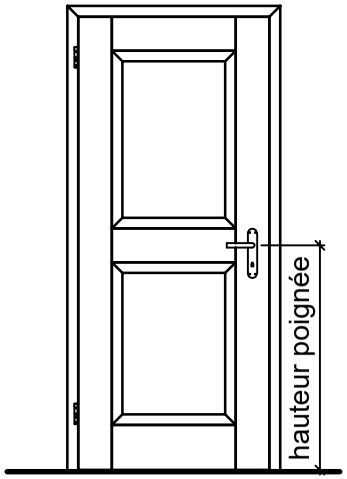

profil

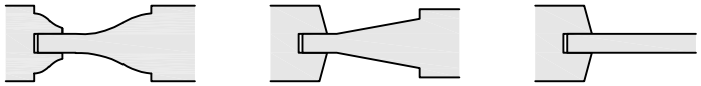

doucine — biedermeier — biedermeier plate

encadrement de porte

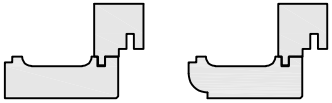

norme — deutschstab

finission inférieur

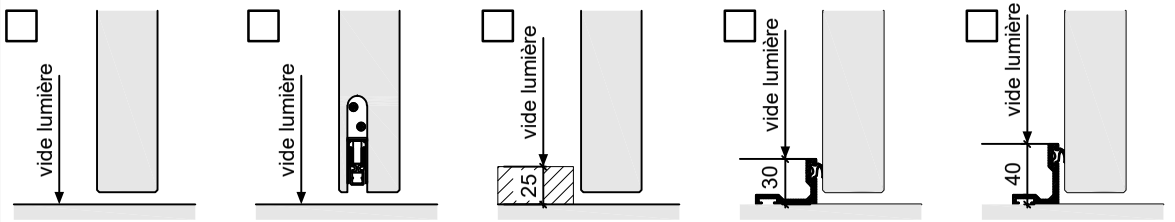

☐ — ☐ PLANET HS — ☐ Schwelle 25 mm — ☐ HEBGO 180 / 30 mm — ☐ HEBGO 180 / 40 mm

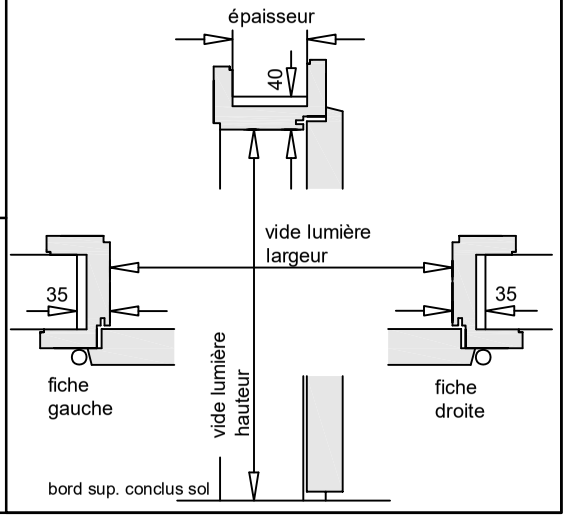

© Woodwork AG | 08.2025