Bestellung
Futter-Innentüren
Ausführung: gestemmt

Termin KW	Kundenname / Kom.	Auftragsnummer	Serie

Woodwork AG
4950 Huttwil
Tel. 062 959 77 77

Holzprodukte
www.woodwork.ch
info@woodwork.ch

No.	Bezeichnung	Pos	Stk	Futterlicht		Boden-abschluss	Wandstärke	Bodenluft	Drückerhöhe (1000 mm)	Band		Holzart	Türtyp	Glas	Oberfläche		Schloss		Beschläge				Bemerkungen	Transport	
				Breite	Höhe					links	rechts				innen	aussen	BB	RZ	Schloss	Band	Drücker	Dichtung		ja	nein

Art der Türen:
- ☐ K1 = Karnis, astrein
- ☐ K2 = Karnis, vereinzelte Äste
- ☐ K3 = Karnis, regelmässig Astig
- ☐ B1 = Biedermeier, astrein
- ☐ B2 = Biedermeier, vereinzelte Äste
- ☐ B3 = Biedermeier, regelmässig Astig

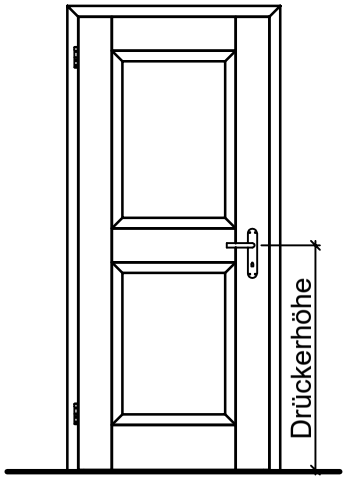

Profile

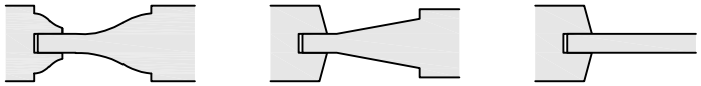

Karnis | Biedermeier | Biedermeier flach

Verkleidungen

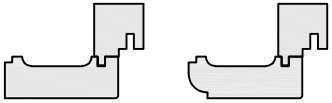

Norm | Deutschstab

Bodenabschluss

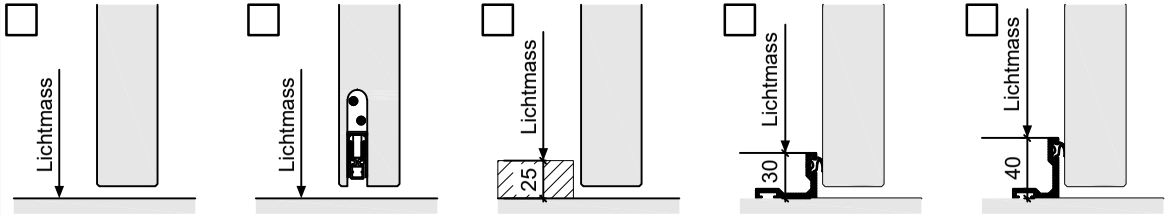

☐ | ☐ PLANET HS | ☐ Schwelle 25 mm | ☐ HEBGO 180 / 30 mm | ☐ HEBGO 180 / 40 mm

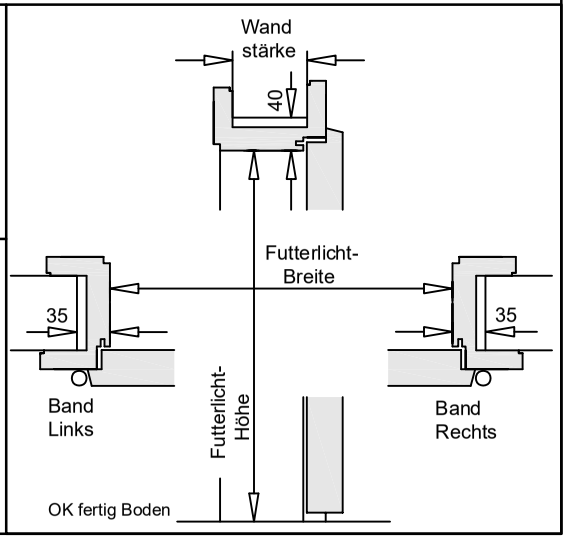

© Woodwork AG | 08.2025